Belegung der Register

	D0	D1	D2	D3	D4	D5	D6	D7
Druckerstatus	Stb-Flag	Slct	-PE	Busy				
Datalink Out	Data	Clock	-OE	-TS				
Datalink In					-TS	-LC	Clock	Data

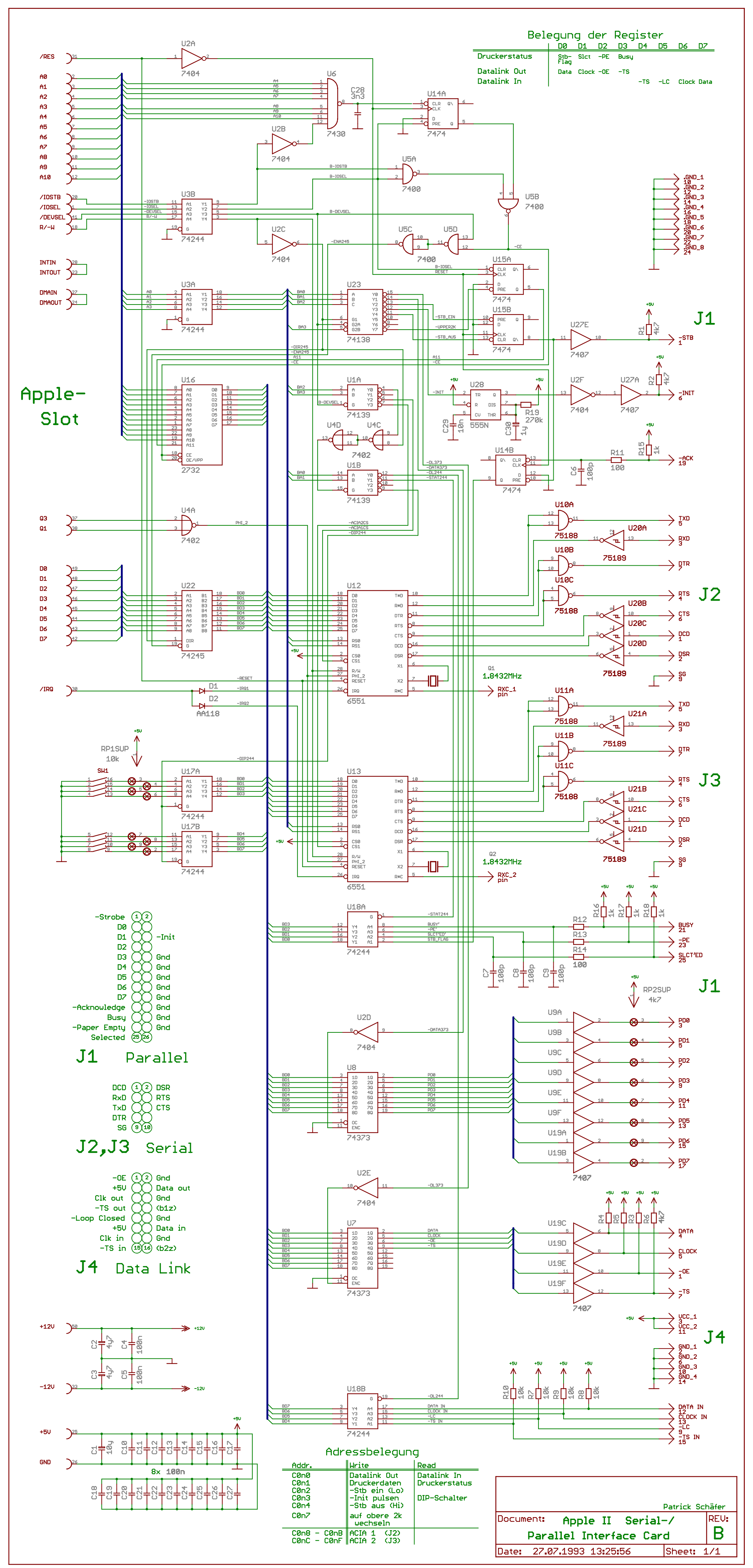

Adressbelegung

Addr.	Write	Read
C0n0	Datalink Out	Datalink In
C0n1	Druckerdaten	Druckerstatus
C0n2	-Stb ein (Lo)	
C0n3	-Init pulsen	DIP-Schalter
C0n4	-Stb aus (Hi)	
C0n7	auf obere 2k wechseln	
C0n8 - C0nB	ACIA 1 (J2)	
C0nC - C0nF	ACIA 2 (J3)	

Patrick Schäfer

Document: Apple II Serial-/ Parallel Interface Card

REV: B

Date: 27.07.1993 13:25:56

Sheet: 1/1